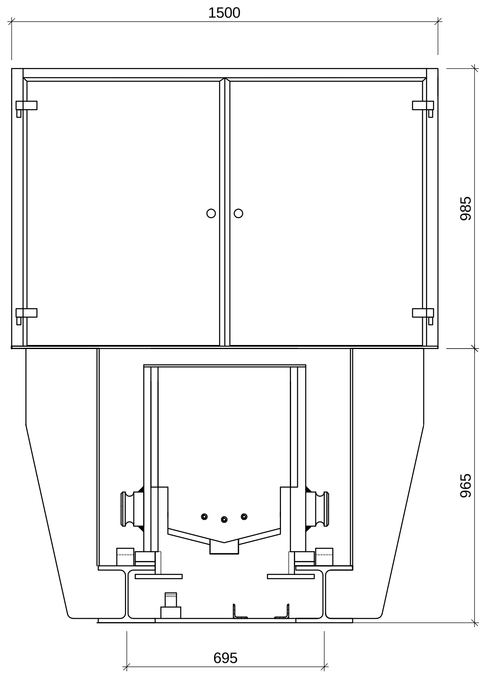

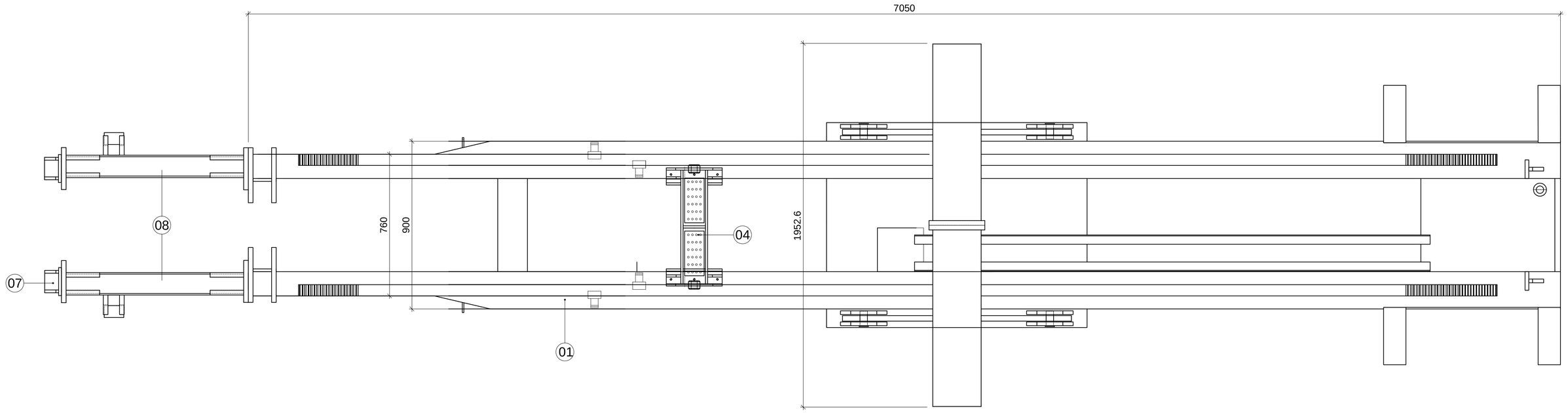

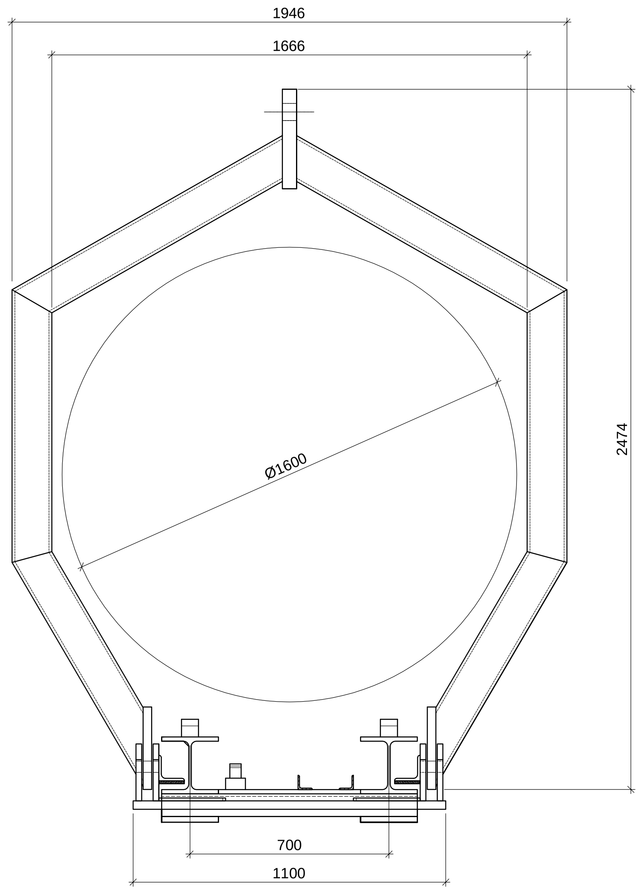

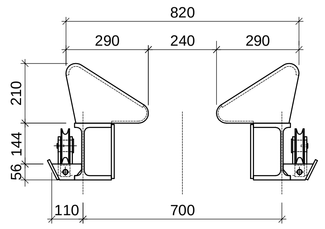

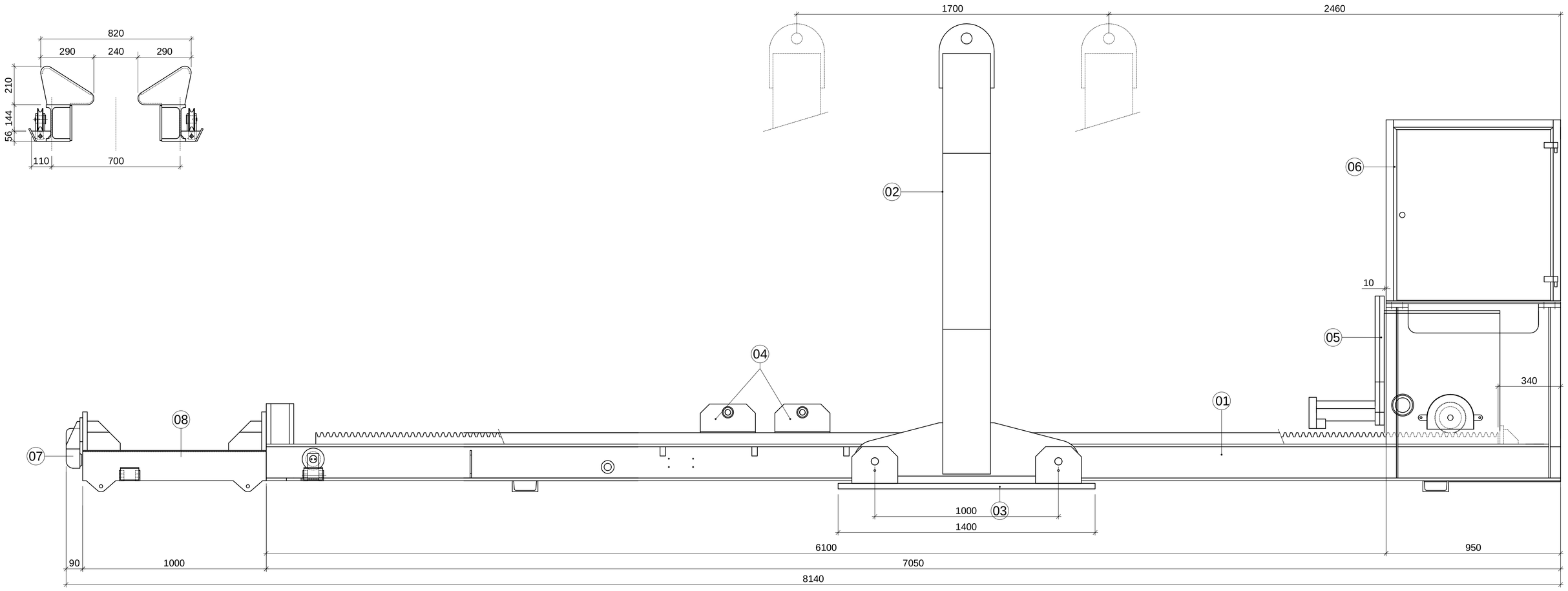

ITEM	QUANT	DESCRIPTION
08	1	FRONT EXTENSION
07	1	CLAMP
06	1	ENGINE COMPARTMENT
05	1	PULLING UNIT
04	2	V-BLOCK
03	1	BALANCE PLATE
02	1	HOISTING FRAME
01	1	BASEFRAME

Project: Bundle extractor 20T
6100x1600E

Onderdeel: General arragement
Customer drawing

Opdrachtgever: Peinemann equipment

Schaal: 1:10 | Formaat: A0 | Datum: 4-10-2011 | Tekenaar: F. de Jong | Rev.: | Datum:

Status:

Tek.Nr: BT-A-GA-101

Klant Order: | Wijz.: B

ALCOMTEK
DE ENGINEERS | IN BETON-EN STAALCONSTRUCTIES
Electraweg 1 Maassluis
Postbus 293, 3140 AG Maassluis
T 010-5913756
F 010-5923677
E info@alcomtek.nl
W www.alcomtek.nl

PDF created with pdfFactory Pro trial version www.pdffactory.com